Hebermann

GUTE TECHNIK

Кухонная вытяжка

Руководство по эксплуатации

HBWH 50.1 B
HBWH 50.1 W
HBWH 50.1 X

HBWH 60.1 B
HBWH 60.1 W
HBWH 60.1 X

Hebermann

СОДЕРЖАНИЕ

ВВЕДЕНИЕ 4
МЕРЫ ПРЕДОСТОРОЖНОСТИ 4
ТЕХНИЧЕСКИЕ ХАРАКТЕРИСТИКИ 6
УКАЗАНИЯ ПО УСТАНОВКЕ 7
УСТАНОВКА ГИБКОГО ВОЗДУХОВОДА 9
УСТАНОВКА КУПОЛЬНОЙ ВЫТЯЖКИ 10
УПРАВЛЕНИЕ 13
ТЕХНИЧЕСКОЕ ОБСЛУЖИВАНИЕ 14
УСТРАНЕНИЕ НЕИСПРАВНОСТЕЙ 18
ПРОГРАММА СЕРВИСНОГО ОБСЛУЖИВАНИЯ ELEXIR 19
ПРАВИЛА УТИЛИЗАЦИИ 20

ВВЕДЕНИЕ

Благодарим Вас за выбор кухонной вытяжки Hebermann!

- Данное Руководство пользователя предназначено для того, чтобы предоставить Вам все необходимые инструкции, относящиеся к установке, эксплуатации и техническому обслуживанию кухонной вытяжки.
- Для правильной и безопасной эксплуатации устройства, пожалуйста, внимательно прочтите данное руководство по эксплуатации перед установкой и использованием.

МЕРЫ ПРЕДОСТОРОЖНОСТИ

Внимательно прочитайте данное руководство. Оно поможет вам научиться правильно и безопасно пользоваться прибором. Сохраняйте руководство по эксплуатации и инструкцию по монтажу для дальнейшего использования или для передачи новому владельцу.

Безопасность эксплуатации гарантируется только при квалифицированной сборке с соблюдением инструкции по монтажу. Вытяжка предназначена только для домашнего использования. Следите за прибором во время его работы. Производитель не несёт ответственности за повреждения, возникшие в результате использования не по назначению или неправильного обслуживания.

Вытяжка подключается к электросети напряжением 220–240 В~, 50 Гц.

Во избежание поражения электрическим током вытяжка должна включаться в розетку с заземлением.

Данное изделие относится к классу 1 защиты от поражения электрическим током.

Эксплуатация вытяжки без алюминиевого жироулавливающего фильтра запрещена. При использовании вытяжки одновременно с другими обогревательными устройствами (газовые, масляные, угольные печи и т.д.), кроме электрических, может потребоваться дополнительная вентиляция помещения.

Воздух, проходящий через вытяжку и выбрасываемый в атмосферу, должен отводиться только в отдельную кухонную вентиляционную шахту и не должен выходить в дымоход или иной канал, используемый для удаления дыма от других устройств.

При монтаже вытяжки для отвода воздуха в вентиляционную шахту нельзя использовать воздуховод с меньшим диаметром, чем указано в инструкции по эксплуатации. Это создает дополнительное сопротивление выбрасываемому воздуху и приведет к увеличению шума и вибрации, а также к перегреву мотора.

Необходимо соблюдать правила, касающиеся отвода воздуха:

- Используйте трубу длиной не более 3 метров.
- Рекомендуется использовать трубу с наименьшим количеством изгибов (максимальный угол изгиба: 90°). Изгибы должны быть плавными, не рекомендуется делать изгибы под прямым углом.
- Избегайте изменения сечения воздуховода на меньший размер.
- Внутренняя поверхность используемой трубы должна быть как можно более гладкой.
- Материал трубы должен соответствовать нормативам.

Перед тем, как приступить к любой операции по очистке или ремонту вытяжки, выключите напряжение электросети. Согласно данной инструкции, обеспечивайте своевременную промывку многоразовых алюминиевых жироулавливающих фильтров. Непромытые своевременно фильтры снижают эффективность работы вытяжки и могут стать причиной пожара вследствие накопления в них масла и пыли. Не стерилизуйте продукты питания открытым пламенем непосредственно под вытяжкой. Это может привести к возгоранию неочищенного алюминиевого жироулавливающего фильтра.

Не оставляйте горячее масло в посуде на включенной плите. Перегретые жир и масло легко самовоспламеняются, что может привести к возгоранию неочищенного алюминиевого жироулавливающего фильтра. Пламя газовых конфорок всегда должно быть закрыто посудой. Сильный нагрев пламенем газовых конфорок может повредить вытяжку.
Не включайте вытяжку для уменьшения задымления, возникшего в результате возгорания в квартире. Включенная вытяжка создаст дополнительную тягу для огня.
В случае любого воспламенения отключите вытяжку от электросети, закройте пламя плотным материалом, препятствующим доступу кислорода к пламени, никогда не используйте воду для тушения.

ТЕХНИЧЕСКИЕ ХАРАКТЕРИСТИКИ

Модель	**HBWH 50.1 B, HBWH 50.1 W, HBWH 50.1 X**	**HBWH 60.1 B, HBWH 60.1 W, HBWH 60.1 X**
Производительность	680 м³/ч	680 м³/ч
Уровень шума	40–50 дБ	40–50 дБ
Цвет	Черный/белый/ нержавеющая сталь	Черный/белый/ нержавеющая сталь
Отделка	Окрашенная/нержавеющая сталь	Окрашенная/нержавеющая сталь
Количество скоростей	3	3
Управление	Кнопочное	Кнопочное
Освещение	LED-лампа, 1 × 2 Вт	LED-лампа, 1 × 2 Вт
Фильтр	Алюминиевый 5-слойный (в комплекте), угольный HBN 1 (опция)	
Диаметр воздуховода	150 мм	150 мм
Потребляемая мощность мотора	65 Вт	65 Вт
Напряжение и частота	220−240 В, 50 Гц	220−240 В, 50 Гц
Страна-производитель	КНР	КНР
Вес без упаковки/ в упаковке	7 кг / 8 кг	8 кг / 9 кг
размеры устройства (В × Ш × Г), мм	573–923 × 495 × 480	573–923 × 595 × 480
размеры упаковки (В × Ш × Г), мм	230 × 540 × 540	230 × 640 × 540

УКАЗАНИЯ ПО УСТАНОВКЕ

Ниже представлены несколько типов установки вытяжек.
Выберите подходящий тип установки, исходя из Вашей модели вытяжки.
Изготовитель снимает с себя всякую ответственность за ущерб, нанесенный в результате неправильной или не соответствующей общепринятым правилам установки.
Рекомендуется, чтобы все операции по установке и наладке выполнялись квалифицированным персоналом.

Подготовка к установке

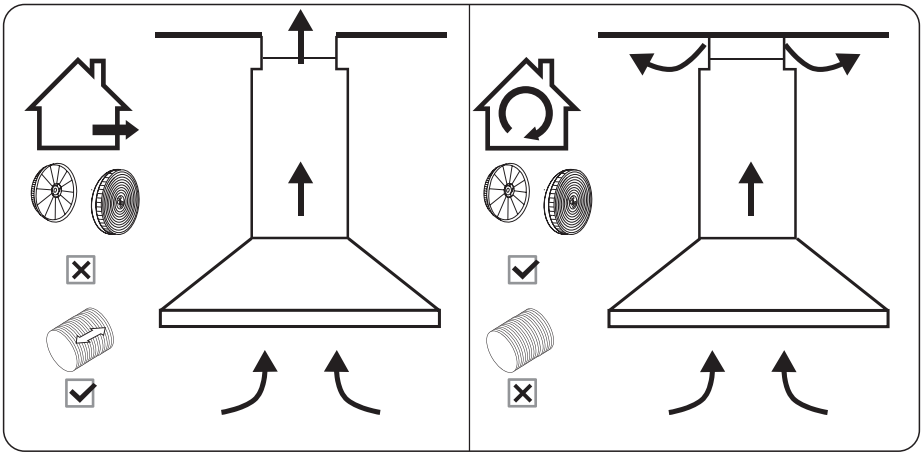

Вариант подключения к вентиляции

Вариант подключения к режиму рециркуляции

⚠ Электрическое соединение

Напряжение сети должно соответствовать напряжению, указанному на табличке технических данных, которая размещена внутри прибора. Если вытяжка снабжена вилкой, подключите вытяжку к штепсельному разъему. Он должен отвечать действующим правилам и быть расположен в легкодоступном месте. Включить в розетку можно
после установки. Если же вытяжка не снабжена вилкой (прямое подключения к сети), или штепсельный разъем не расположен в доступном месте, также и после установки, то используйте надлежащий двухполюсный выключатель, обеспечивающий полное размыкание сети при возникновении условий перенапряжения 3-ей категории, в соответствии с инструкциями по установке.

Если у Вас в квартире предусмотрен вентиляционный выход, то Вы можете подключить вытяжку к вентиляции с помощью гофротрубы (с внутренним диаметром, соответствующим диаметру воздуховода вытяжки) или пластикового короба. Если у Вас нет вентиляционного выхода или Вы не хотите подключать вытяжку в режиме вентиляции, Вы можете использовать режим рециркуляции. Для этого потребуется установить в вытяжку угольный фильтр и оставить место для выхода воздуха над ней при установке.

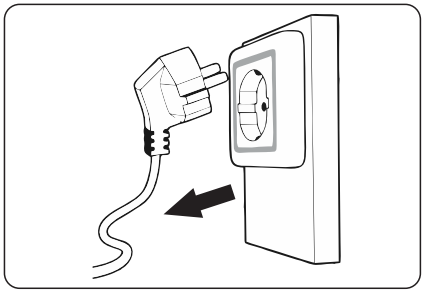

Перед установкой выключите устройство и отсоедините его от розетки.

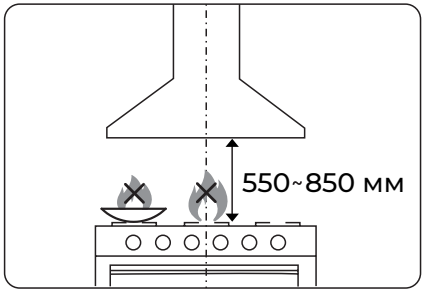

Вытяжка должна располагаться на высоте от 55 до 65 см. от электрических варочных поверхностей, и на высоте от 75 до 85 см. от газовых варочных поверхностей.

Важно

В зоне работы вытяжки не должно быть никаких открытых источников пламени.

УСТАНОВКА ГИБКОГО ВОЗДУХОВОДА

Способ установки гофротрубы диаметром 150 мм: вставьте антивозвратный клапан, как указано на рисунке, и зафиксируйте гофротрубу.

Внимание: выступы одностороннего клапана должны быть направлены вверх.

Способ установки трубы диаметром 120 мм: вставьте антивозвратный клапан, как показано на рисунке, и зафиксируйте переходник перед установкой воздуховода.

Гофротруба около воздуховода вытяжки должна быть полностью вытянута.

Внимание: Для эффективной работы вытяжки не рекомендуем уменьшать диаметр воздуховода.

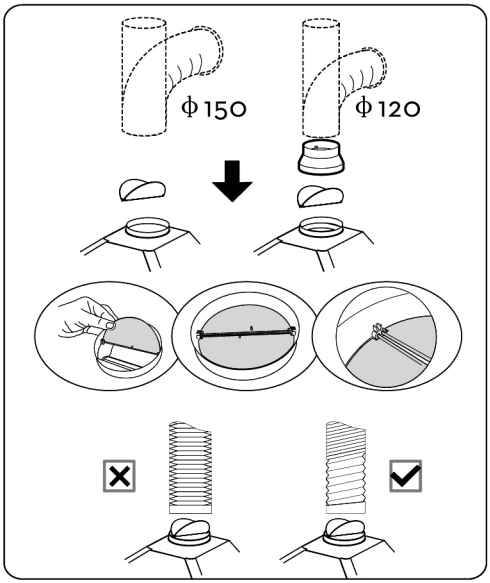

УСТАНОВКА КУПОЛЬНОЙ ВЫТЯЖКИ

Модели HBWH 50.1 B, HBWH 50.1 W, HBWH 50.1 X

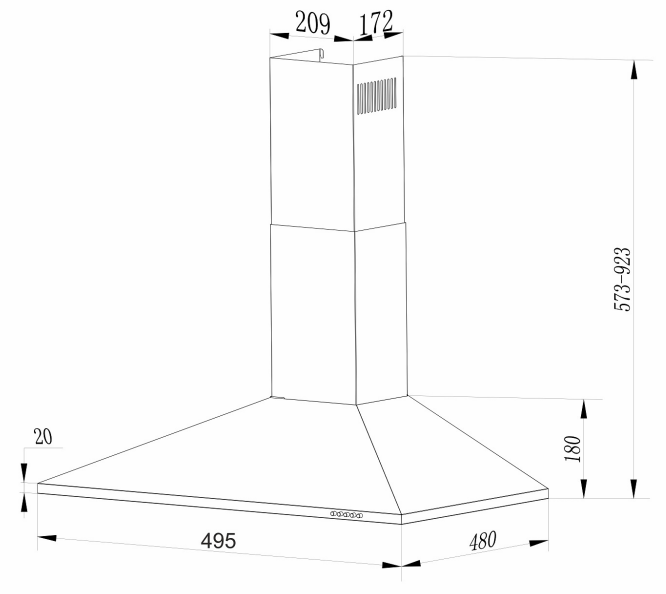

Модели HBWH 60.1 B, HBWH 60.1 W, HBWH 60.1 X

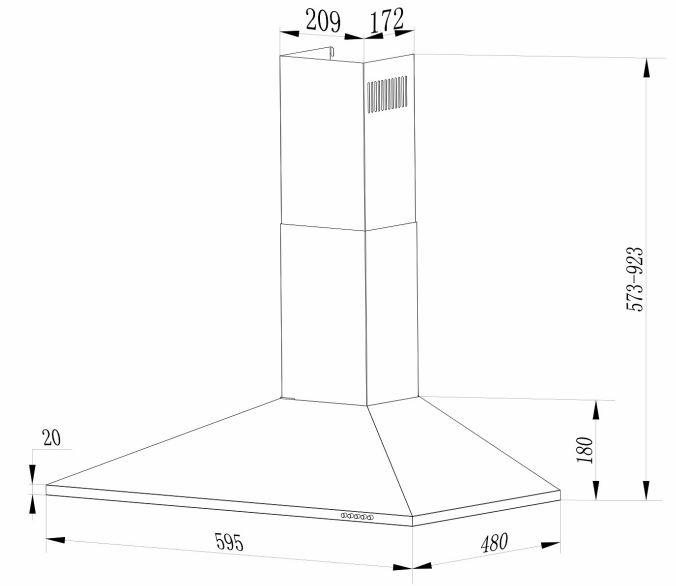

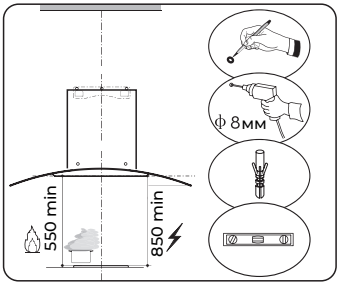

Подготовьте карандаш, электрическую дрель, пластиковые дюбели и уровень перед установкой. Вытяжка должна располагаться на высоте от 55 до 65 см. от электрических варочных поверхностей, и на высоте от 75 до 85 см. от газовых варочных поверхностей.

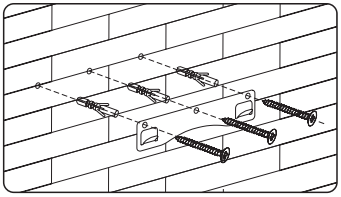

Просверлите отверстия диаметром 3x8 мм для установки кронштейна. Прикрутите кронштейн к стене и затяните его с помощью прилагаемых винтов и пластиковых настенных дюбелей.

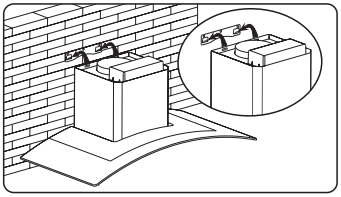

Поднимите вытяжку и повесьте ее на кронштейн на стене.

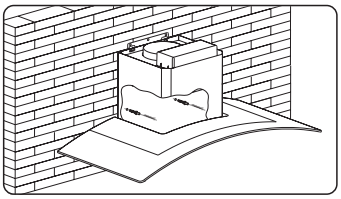

Перед установкой необходимо просверлить дополнительные отверстия размером 2x8 мм, установить крепежные винты и пластиковые дюбели.

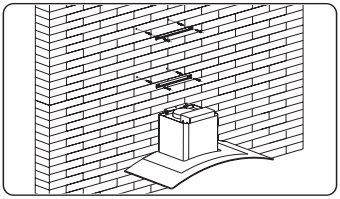

Отметьте положение и просверлите 2 отверстия для каждого кронштейна дымохода и затяните кронштейн винтами.

Важно **Более длинный кронштейн — это верхний кронштейн телескопического короба.**

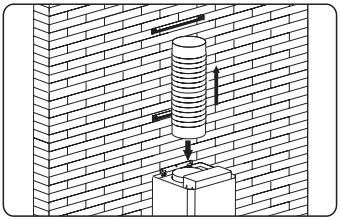

Закрепите антивозвратный клапан на воздуховоде вытяжки, а затем прикрепите трубу к воздуховоду, как показано на рисунке.

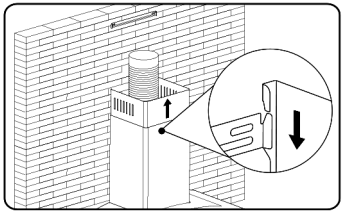

Поместите верхнюю часть телескопического короба в нижнюю часть, затем вытяните её вверх до требуемой высоты.

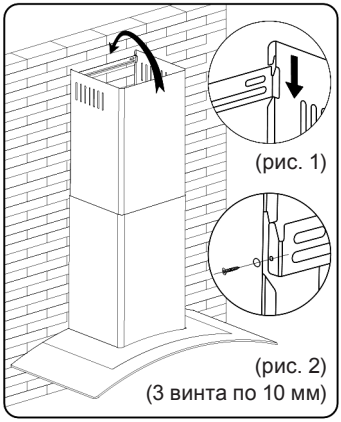

Существует 2 способа установки крышки телескопического короба. Посмотрите, как это сделано на прилагаемых рисунках для справки.

1. Просверлив 2 отверстия и закрепив кронштейн, повесьте крышку телескопического короба, совместив оба боковых замка (рис. 1).
2. После сверления 2 отверстий и фиксации кронштейна установите крышку телескопического короба, зафиксировав ее 2 винтами в обоих боковых отверстиях (см. рис. 2).

Кнопка выключения
Используется для выключения вентиляции.

Первая скорость
Используется для вентиляции на низкой скорости.
Она подходит для варки на медленном огне и приготовления пищи, которая не производит много пара.

Вторая скорость
Используется для вентиляции на средней скорости.
Это идеально подходит для вентиляции во время стандартной операции приготовления пищи.

Третья скорость
Используется для вентиляции на высокой скорости.
Это идеально подходит для вентиляции, когда образуется высокая плотность дыма или пара.

Кнопка включения освещения
Используется для включения/выключения света.

ТЕХНИЧЕСКОЕ ОБСЛУЖИВАНИЕ

Перед чисткой выключите устройство и выньте вилку из розетки.
Во избежание повреждения различных поверхностей в результате применения неподходящих чистящих средств следуйте указаниям в таблице.

Не используйте:
- едкие или абразивные чистящие средства,
- чистящие средства, содержащие большой процент спирта,
- жёсткие мочалки или губки,
- очистители высокого давления или пароструйные очистители.

Новые губки для мытья посуды тщательно вымойте перед использованием.
Соблюдайте все указания и предупреждения, касающиеся чистящих средств.

Зона очистки	Чистящее средство
Нержавеющая сталь	Горячий мыльный раствор: очистите с помощью мягкой ткани, а затем вытрите досуха. Очищайте поверхности из нержавеющей стали только в направлении шлифования. Специальные средства для ухода за металлическими изделиями можно приоб-рести в сервисной службе или в специализированном магазине. Средство следует наносить тонким слоем с помощью мягкой ткани.
Стекло	Средство для очистки стёкол: очистите с помощью ткани. Не используйте скребок для стеклянных поверхностей.
Элементы управления	Горячий мыльный раствор: очистите с помощью ткани, а затем вытрите насухо. Опасность поражения электрическим током вследствие проникшей влаги. Опасность повреждения электроники вследствие проникшей влаги. Никогда не чистите элементы управления влажной салфеткой. Не используйте чистящие средства для стальных поверхностей.

Регулярная чистка

Используйте мягкую ткань, смоченную теплой водой с мягким мылом для рук или бытовым моющим средством. Никогда не используйте металлические прокладки, химикаты, абразивные материалы или жесткую щетку для чистки устройства.

Замена LED-ламп

Обратитесь в авторизированный сервисный центр или на горячую линию производителя.

Замена алюминиевых и угольных фильтров

Чтобы установить угольный фильтр, сначала следует отсоединить масляный фильтр. Нажмите на замок и потяните его вниз.

Алюминиевые фильтры: чтобы избежать возгорания, тщательно очищайте их один раз в месяц или всякий раз, когда загорится контрольный индикатор дисплея (если он установлен). Для этого снимите фильтры и замочите в горячей воде с моющим средством на час, либо используя посудомоечную машину, расположите фильтры вертикально, чтобы улучшить процесс очистки.

1 МЕСЯЦ

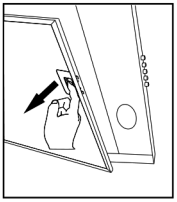

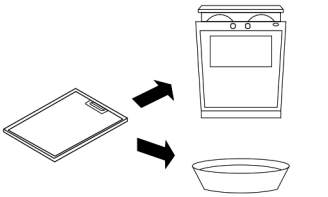

МАКС. 65°C

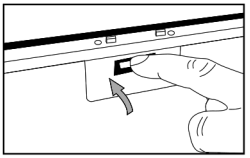

Чистка жирового алюминиевого фильтра

- Предупреждение: опасность возгорания!
- Отложения жира в алюминиевом фильтре могут вспыхнуть.
- Очищайте алюминиевый жироулавливающий фильтр, как минимум, один раз в месяц.
- Не используйте для чистки никаких сильнодействующих, кислотно- или щелочесодержащих чистящих средств.
- Никогда не используйте прибор без фильтра.
- Из-за того, что фильтр накапливает жир, грязь и копоть, он может напрямую повлиять на производительность вытяжки.
- Если фильтр не будет чиститься регулярно, то производительность вытяжки заметно снизится.
- Металлические жироулавливающие фильтры можно мыть в посудомоечной машине или вручную, проявляя аккуратность.

Вручную:

Указание: Для особенно стойких загрязнений можно воспользоваться специальным жирорастворяющим средством.

- Замочите алюминиевые жироулавливающие фильтры в горячем растворе моющего средства для посуды.
- Почистите фильтры щеткой, затем тщательно промойте их в чистой воде.
- Дайте стечь воде с фильтров.

В посудомоечной машине:

Указание: После мытья в посудомоечной машине не исключено незначительное изменение цвета фильтров. Это не влияет на функционирование алюминиевых жироулавливающих фильтров.

- Сильно загрязненные жиром фильтры не следует мыть вместе с посудой.
- Фильтры следует свободно разместить в посудомоечной машине.

Замена угольного фильтра

Меняйте угольный фильтр (только для режима рециркуляции) каждые 5–6 месяцев, в зависимости от интенсивности использования вытяжки.

Внимание!

- Фильтры с углём не входят в комплект поставки и приобретаются отдельно.
- Фильтры с углём не подлежат очистке и повторному использованию

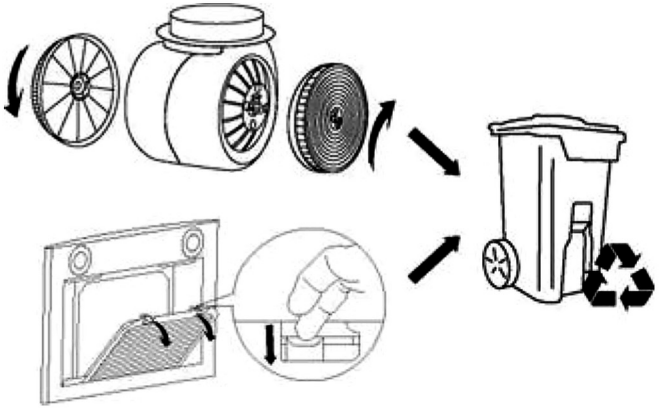

Важное замечание:

1. **Убедитесь, что фильтр надежно зафиксирован. В противном случае, он может выпасть и вызвать ненормальный шум и опасность для дальнейшей эксплуатации вытяжки.**
2. **Использование угольного фильтра уменьшит поток воздуха в вытяжке.**

УСТРАНЕНИЕ НЕИСПРАВНОСТЕЙ

Неисправность	Возможная причина	Решение
Прибор не работает	Вилка не вставлена в розетку	Подключите прибор к электросети
	Отключение электроэнергии	Проверьте, функционируют ли другие кухонные приборы
Лампочки работают, а мотор нет	Лопасти вентилятора засорились и застряли	Выключите устройство из сети. Обратитесь в Авторизированный Сервисный Центр
	Мотор поврежден	
Не работают лампочки, но работает мотор	Лампы накаливания перегорели	Замените лампы такими же по типу лампами
	Лампы LED перегорели	Обратитесь в Авторизированный Сервисный Центр
Серьезные вибрации мотора	Лопасти вентилятора засорились и застряли	Выключите устройство из сети. Обратитесь в Авторизированный Сервисный Центр
	Мотор не закреплен надлежащим образом	
	Вытяжка не закреплена на кронштейне или не закреплён сам кронштейн.	Снимите вытяжку и установите её заново на хорошо закреплённый кронштейн.
Сильные кухонные запахи	Слишком низкая скорость вентилятора	Используйте более высокую скорость вентиляции
	Слишком большое расстояние между вытяжкой и рабочей поверхностью	Установите вытяжку на корректном расстоянии относительно варочной поверхности (см. пункт «Инструкция по установке»)
	Угольные фильтры засорены (только режим рециркуляции)	Замените угольные фильтры
Масло капает на плиту	Алюминиевые жировые фильтры переполнены	Помойте жировые фильтры.

Hebermann

Благодарим Вас за выбор техники Hebermann!

Мы заботимся о наших покупателях на каждом шаге взаимодействия с брендом: от момента выбора и до гарантийного обслуживания.

Если Вы столкнулись с неисправностью в работе техники, оставьте заявку на обслуживание на официальном сайте elexir.pro

ELEXIR

Программа Elexir распределяет заявки только в **авторизованные сервисные центры**, прошедшие аттестацию службы качества бренда Hebermann.

100% оригинальные запчасти
Все запчасти производитель Hebermann напрямую отправляет в сервисные центры мастерам.

Квалифицированные мастера ремонта крупной встраиваемой бытовой техники.

elexir.pro

Утилизируйте упаковку с соблюдением правил экологической безопасности.

Согласно ст. 26 законодательного декрета от 14 марта 2014 года № 49 «Исполнение директивы 2012/19/EC об утилизации отходов электронного и электрического оборудования (RAEE)»: знак перечеркнутого мусорного бака, приведенный на приборе или на его упаковке, означает, что по завершении срока службы прибора его необходимо утилизировать отдельно от других отходов.

Поэтому пользователь должен будет сдать отслуживший прибор в подходящие муниципальные центры по раздельному сбору отходов электронного и электрического оборудования.

В качестве альтернативы самостоятельной утилизации можно сдать прибор дилеру в момент приобретения нового равнозначного прибора.

Кроме того, в точках продаж электронных, электрических изделий, площадь которых превышает 400 м², можно, приобретая новое изделие, бесплатно, без каких-либо обязательств сдавать электронные приборы размером менее 25 см, подлежащие утилизации.

Надлежащий раздельный сбор отходов, отслуживших электроустройств для последующей переработки и утилизации, совместимый с охраной природы, позволяет избежать негативного воздействия на окружающую среду и здоровье людей, а также способствует повторному использованию материалов, из которых состоит прибор.

Hebermann активно участвует в сохранении окружающей среды:

- Осуществлен переход к использованию материалов, уменьшающих воздействие на окружающую среду в процессах производства и эксплуатации.

- В производстве применяются более экологически чистые хладагенты.

- Сокращено потребление энергии и воды, как в процессе производства техники, так и путем внедрения экономичных решений в модели техники.

- Используем перерабатываемые и переработанные материалы в производстве самой бытовой техники и в упаковке.

Техника *Hebermann* соответствует стандартам устойчивого развития и оценкам экологических характеристик.

Путаетесь в терминах, связанных с переработкой? Словарик всего из пяти слов поможет разобраться:

1. Разборка отходов — начальный этап переработки, когда из всего, поступившего для переработки, выбирают только то, что подходит для вторичного использования.

2. Сортировка отходов — уже отобранные элементы, детали, части корпусов сортируют в зависимости от материала изготовления: пластик, металл, стекло и т.д.

3. Рециклинг — применение отходов по прямому назначению, а также их возврат в производственный цикл (после определенной подготовки).

4. Утилизация отходов, брака, отслуживших изделий — их повторное применение, использование для изготовления чего-то нового, сюда входят и оказание услуг, и выполнение работ, и рециклинг.

5. Переработка — в отличие от утилизации это именно процесс превращения отходов в энергию или новую продукцию.

Для улучшения качества жизни на всех уровнях мы предлагаем каждому участвовать в экологичной утилизации – не выбрасывать, а сдавать отслужившую технику.

Производитель: Zhongshan Tianmei Electrical Appliances Co., Ltd,
No.8 Kuizhong Road, Dayan Industrial Dist., Huangpu Town,
Zhongshan, Guangdong, Китай.

Импортер: ООО «Технолэнд», 197375, г. Санкт-Петербург,
ул. Вербная, д. 27, лит. А, помещ. 7-Н (№ 8), Россия.

Данная техника имеет сертификат соответствия Таможенного союза ЕАС.

Серийный номер указан на устройстве в следующем формате: **SAAAAAYYMMBBBBB**, где **SAAAAA** — внутренний код, **YY** — год изготовления, **MM** — месяц изготовления, **BBBBB** — номер модели в партии.

www.hebermann.ru